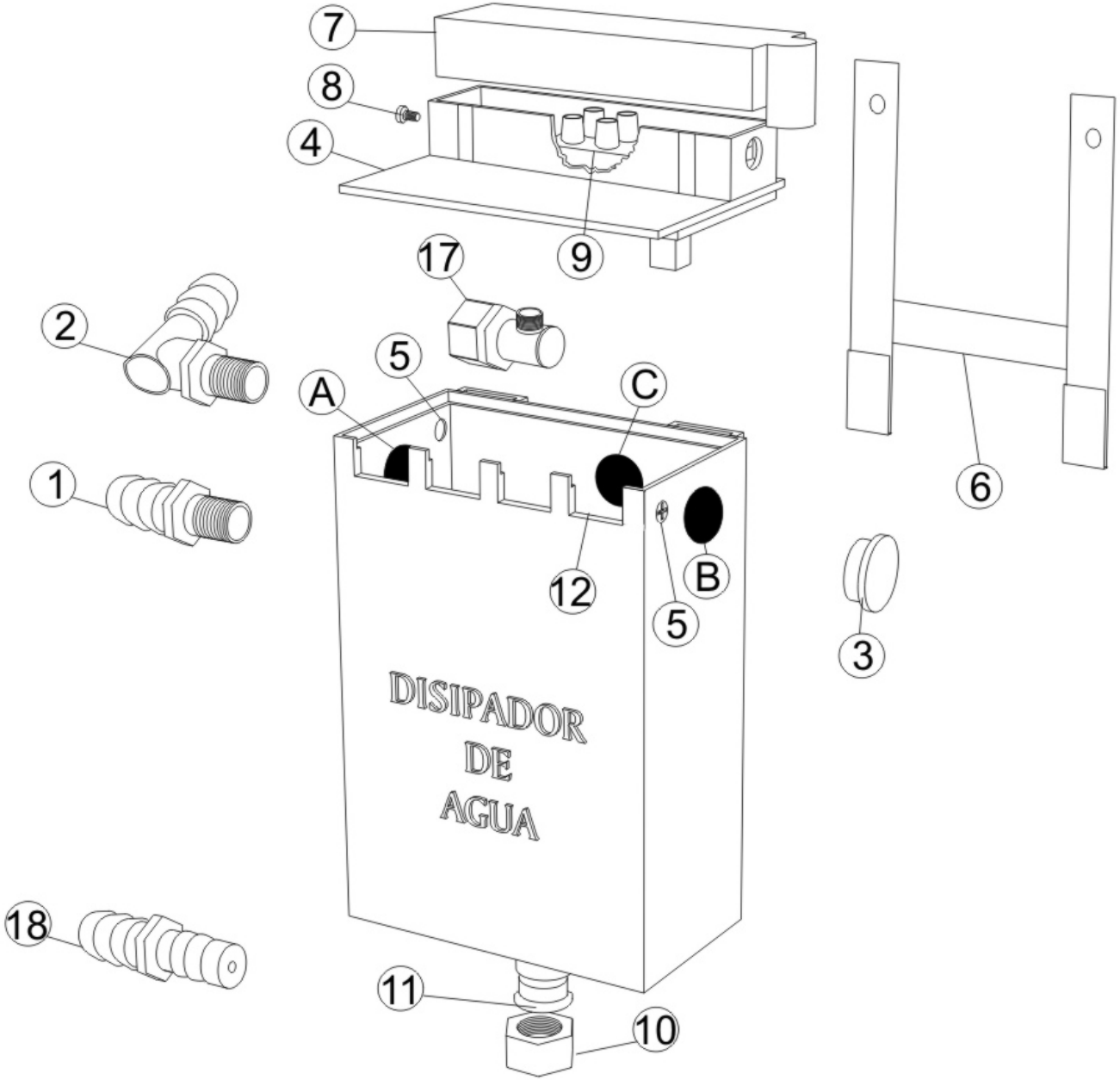NOMENCLATURA:
1 : CONECTOR RECTO DE ENTRADA DE AGUA
2 : CONECTOR 90ºDE ENTRADA DE AGUA
3 : TAPON DE CIERRE
4 : TAPA DEL DISIPADOR DE AGUA
5 : TORNILLOS LATERALES DE CAJA
6 : SOPORTE METALICO
7 : TAPA DE BORNERA
8 : TORNILLO LATERAL DE TAPA DE BORNERA
9 : BORNERA CONEXIÓN ELÉCTRICA
10:TAPA DE PURGA
11:TAPON CIEGO
12:ORIFICIOS SALIDA DE VAPOR
13:CIRCUITO ELÉCTRICO DE ALIMENTACIÓN
14:LLAVE INTERRUPTORA DE EQUIPO DE AIRE ACONDICIONADO
15:EQUIPO DE AIRE ACONDICIONADO
16:DISIPADOR DE AGUA
17:TAPA ROSCADA 90º
18:FILTRO REGULA CAUDAL
19:MANGUERA DE CONDENSADO
20:NIVEL DE AGUA PERMANENTE
A-B y C: AGUJEROS PARA CONEXIONES